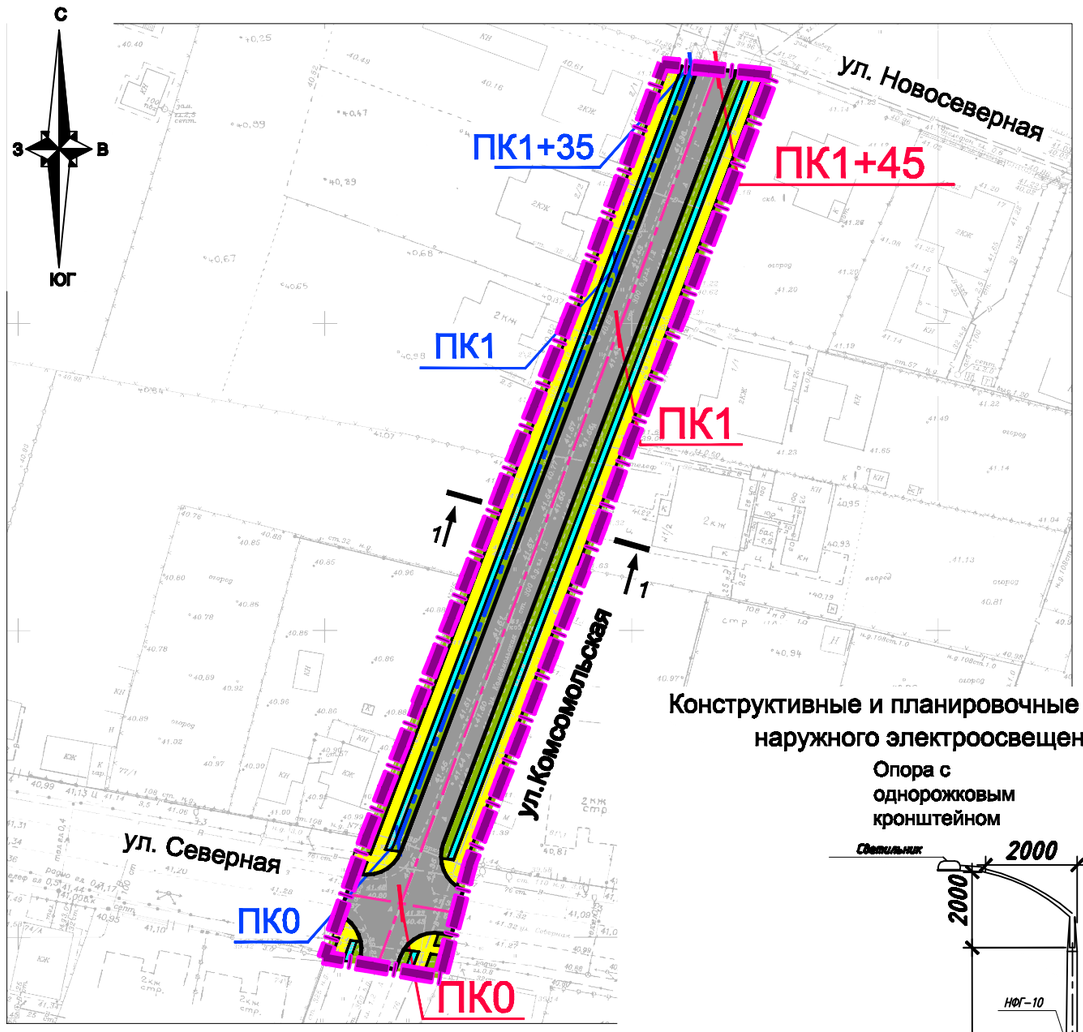

Условные обозначения

- границы территории, в отношении которой осуществляется подготовка проекта планировки
- границы зон планируемого размещения линейных объектов (автомобильной дороги, сетей инженерно-технического обеспечения)
- дороги с асфальтовым покрытием
- тротуары совмещенные с велодорожками
- зеленые насаждения специального назначения
- ПК2 — ось планируемого размещения линейного объекта (автомобильной дороги) с нанесением пикетажа
- ПК2 — ось планируемого размещения линейного объекта (подземные кабельные линии электропередач) с нанесением пикетажа
- 1 1 — сечение поперечного профиля улицы

Конструктивные и планировочные решения наружного электроосвещения

Опора с однорожковым кронштейном

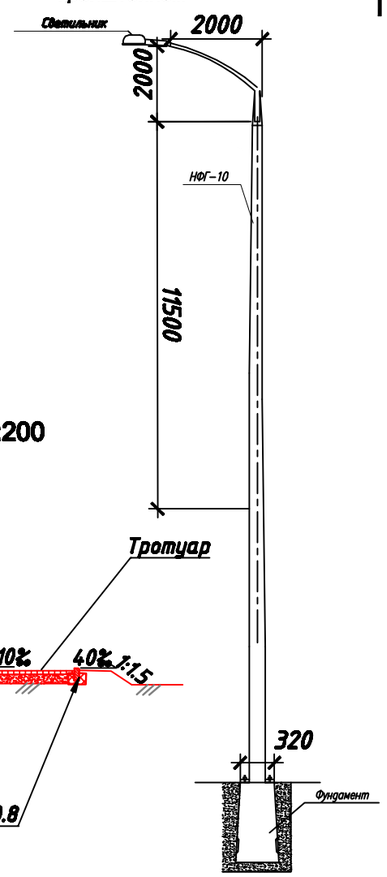

Поперечный профиль улицы 1-1 М 1:200

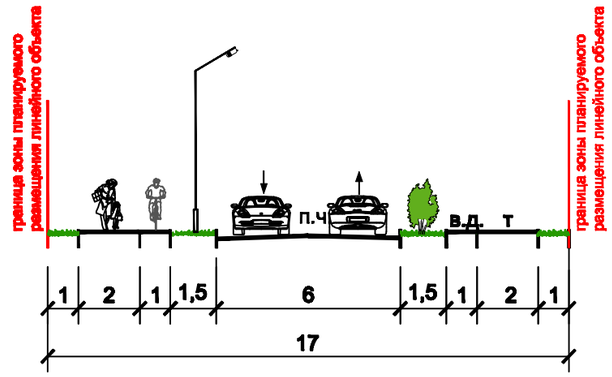

Сопряжение бордюрного камня и дорожной одежды

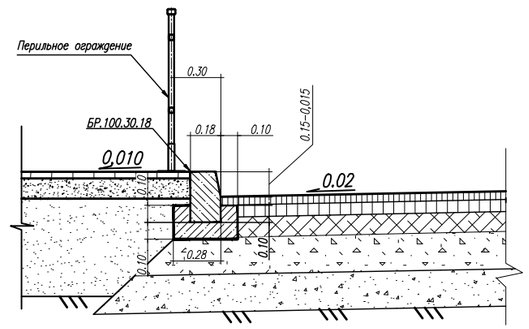

Конструктивные решения автомобильной дороги М 1:200

(проезжая часть)

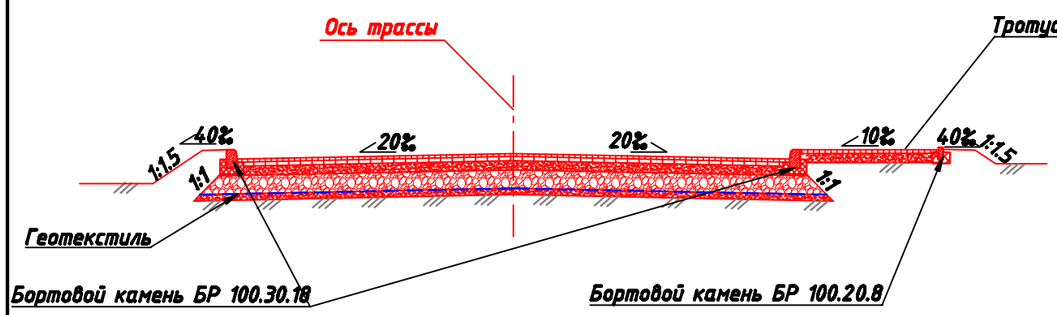

Изм.	Кол.уч.	Лист	№ док.	Подпись	Дата	МЗ-1067/2021-ДПТ/ЛО			
						Документация по планировке территории (проект планировки территории и проект межевания территории) для размещения линейного объекта (автомобильной дороги, сетей инженерно-технического обеспечения) по ул. Комсомольской, от ул.Северной до ул.Вознесенской, в Старокорсунском сельском округе муниципального образования город Краснодар			
Нач.отдела		Сечь Д.Е.			01.23	Проект планировки территории Материалы по обоснованию	стадия	лист	листов
							ДПТ	8	
Глав. спец.		Котенева			01.23	Схема конструктивных и планировочных решений М 1:1000	МБУ "Институт Горкадастрпроект"		